STOMADENT®

СТОМАТОЛОГИЧЕСКАЯ УСТАНОВКА
STOMADENT IMPULS

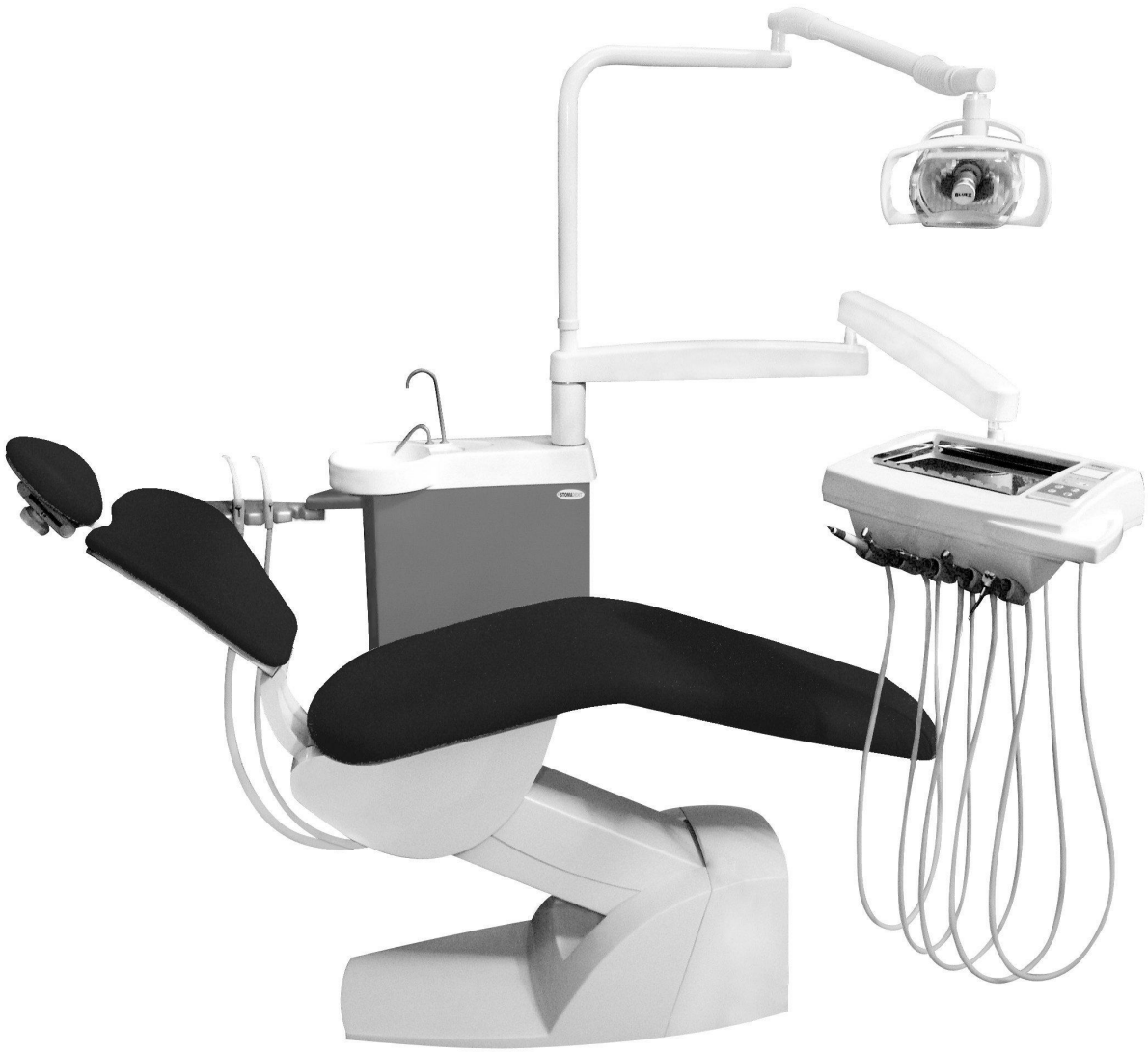

ИНСТРУКЦИЯ ПО ОБСЛУЖИВАНИЮ

A4D-0001-RU

2007 - 8

V. 3.0

Производитель :

STOMADENT SK s.r.o.
Lackovce 188
066 01 Humenné
Словацкая республика
Телефон: +421 57 7762 802
Fax : +421 57 7763 188
E mail: info@stomadent.sk
service@stomadent.sk
WWW: www.stomadent.sk

НАСТОЯЩАЯ ИНСТРУКЦИЯ ПО ОБСЛУЖИВАНИЮ была разработана для Вас, Вашей безопасности и безопасности пациента. Поэтому очень внимательно ее прочитайте еще до того, как зубоврачебный комплект будете устанавливать или вводить его в эксплуатацию.

Содержание

1. Назначение и использование....4
2. Предупреждения по безопасности и важные указания....4
3. Описание изделия....5
4. Обслуживание изделия....7
4.1. Функции управляемые со столика....7
4.2. Остальные функции управляемые на ЗК....8
4.3. Обслуживание турбинной насадки (ТН)....8
4.4. Обслуживание микромоторной насадки....8
4.5. Обслуживание устранителя зубного камня УЗК (принадлежность на выбор)....9
4.6. Обслуживание галогенной лампы....9
4.7. Обслуживание слюнеудалителя....9
4.8. настройка время наполнителя стакана и ополаскивания плевательницы....9
4.9. Обслуживание кресла....9
Вызов программы кресла....9
Программирование рабочих положений....10
4.10. Обслуживание опоры под голову....10
4.11. Предохранительный выключатель....10
5. Содержание изделия....11
5.1. Уход обслуживающим персоналом....11
дополнение автономной воды....11
Уход за отсасывающей системой....12
5.2. Профессиональная периодическая служба (сервисная служба)....12
6. Очистка, дезинфекция и стерилизация изделия....12
6.1. Очистка....12
6.2. Дезинфекция сточного сифона....12
Принципы дезинфекции....12
Последовательность дезинфекции комплекта....13
7. Стерилизация....13
Стерилизация сопла для пульверизатора....13
Стерилизация остальных частей....13
8. Установка стоматологического комплекта....13
8.1. Распаковка СК STOMADENT IMPULS....13
8.2. Размещение СК....14
8.3. Установка СК STOMADENT IMPULS....15
Анкеровка кресла....15
8.4. Присоединительные проводки....16
Подача воды – 1....16
Сточный трубопровод – 2....16
Проводка электрического тока – 3....16
Вывод отсасывания – 4 (только по доп. заказу)....16
Вывод сжатого воздуха – 5....17
Кабел для управления аспиратора – 6 (только с отсасываним 5)....17
Земля – 7....17
8.5. Установка галогенной лампы....17
8.6. Установка компонентов плевательницы....17
8.7. Монтаж компонентов кресла....17
8.8. Подсоеденеие подогрева воды....17
9. Запуск изделия....18
9.1. Настройка напора воздуха и воды....18
10. Транспортировка....18
11. Хранение....18
12. Ремонтные услуги....18
13. Ликвидация прибора....18
14. Технические данные....19
15. Приложения....19

1. Назначение и использование

Стоматологическая установка с нижней подводкой шлангов STOMADENT IMPULS (далее СУ) совмещенная с креслом DC-70 с максимальной возможностью расширения до 5-ти интсрументов. Модульная концепция позволяет комплектовать СУ в соответсвии с пожеланиями врача.
Эта СУ создает возможность удобной работы врача и применима для всех стоматологических работ. Установка позволяет работать врачу сидя или стоя с пациентом, который может находиться в сидящем либо лежащем положении.

2. Предупреждения по безопасности и важные указания



- Перед первым введением в эксплуатацию внимательно прочитайте инструкцию по обслуживанию, просмотрите рисунки и инструкцию по обслуживанию отложите.
- Проверьте, соответствуют ли данные на типовом щитке напряжению в электрической сети.
- **Изделие предназначено лишь для использования в стоматологических кабинетах для стоматологических работ.**
- **Неразрешайте необученным лицам манипулировать изделием.**
- Производитель не отвечает за ущерб, нанесенный неправильным использованием изделия.
- Если необходимо прибор отремонтировать, обратитесь в авторизированную сервисную организацию. Никогда не выполняйте не изделии или на его качествах изменения сами, это опасно.
- Какой-либо ремонт поручите специалисту, ваше собственноручное вмешательство может СК серьезно повредить. Обратитесь поэтому всегда к соответствующей сервисной организации и используйте исключительно подлинные запасные детали.
- **Производитель оставляет за собой право мелких и не имеющих к функциональности изделия отношений из за иновационных или технологических усовершенствований.**

Эту Инструкцию по обслуживанию положите непременно вместе с изделием, чтобы вы могли в любое время в нее посмотреть, если будете нуждаться в совете. Если будете это изделие продавать или оставлять следующему владельцу, передайте ему также настоящую Инструкцию по обслуживанию, чтобы новый пользователь мог ознакомиться с эксплуатацией и правилами безопасности и советами.

3. Описание изделия

СУ представляет собой единый блок (рис. 1) вместе с креслом. В основании кресла (1) расположен подъемный механизм (2) вместе с электродвигателями. С верхней стороны на этот механизм монтируется верхняя крышка (3), с которой соединено сиденье кресла (4). Спинка (5) прикреплена к сегменту (7). В верхней части спинки находится тормозной механизм высотно настраивания опоры под голову (6). Опору под голову можно откидывать около двух цапф. Настроенное положение обеспечивается зажимным механизмом. К левой стороне верхней крышки стационарно монтируется подлокотник (8). Правый подлокотник имеет откидывающийся механизм и поставляется под заказ. С правой стороны крышки силового блока (1) находится выключатель установки (10) через который вся СУ подключается к электрической сети.

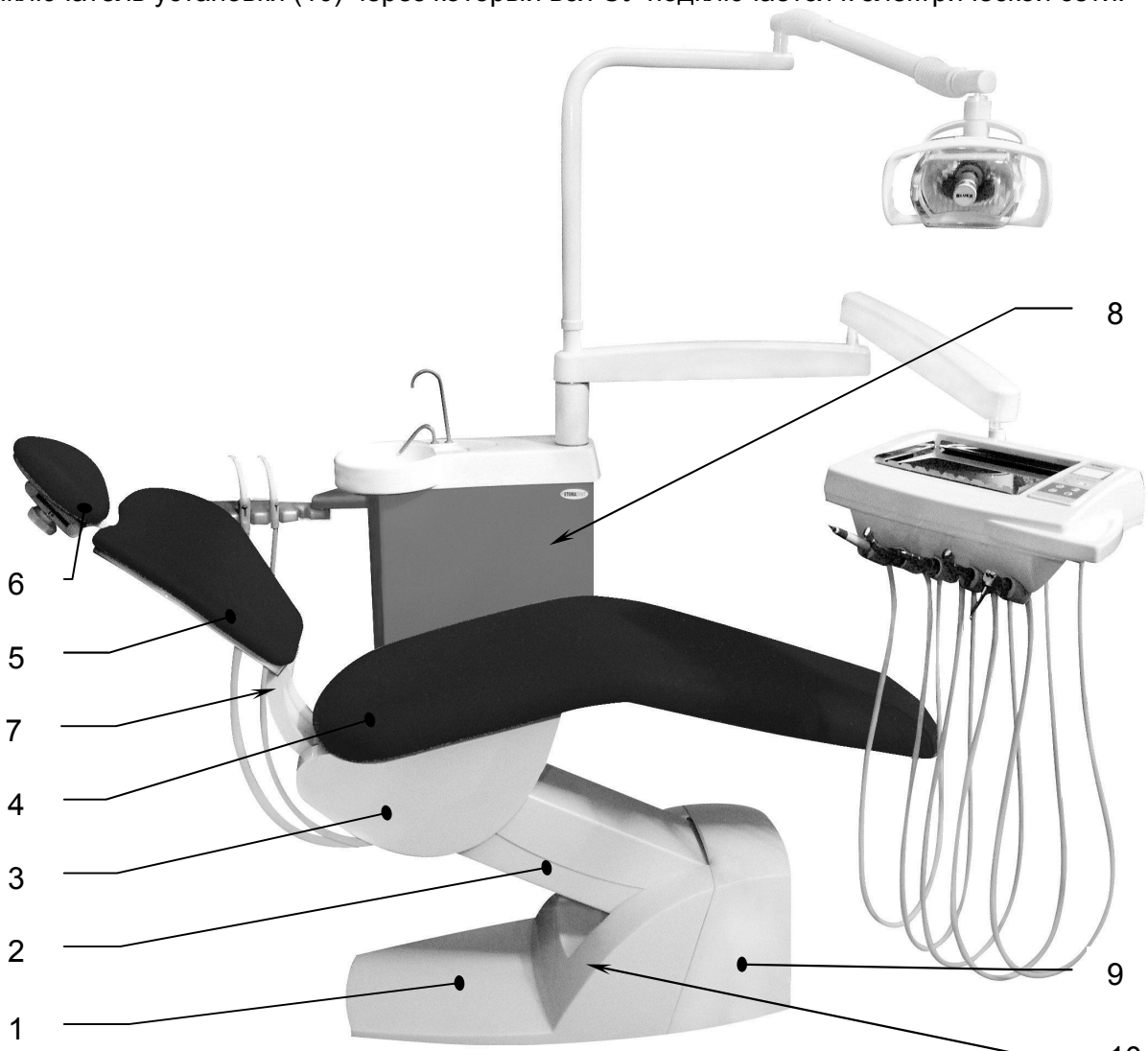

Obr.1

С левой стороны верхней крышки (3) находится несущее плечо СУ (20) (рис. 2). На этом плече смонтирована основа СУ (21). Через заднюю дверку есть возможность доступа к:

- **электрическая часть** включает в себя разъемы для подсоединения кабелей, электрический клапан эжектора (22), разъемы для подсоединения галогенового светильника (23).
- **гидравлическая часть** состоит из: клапана наполнения стакана (24), клапана смыва мисы плевательницы (25), электромагнитного клапана эжектора (26) слюноотсасывателя, регулятора давления автономной воды (27), водонагреватель.

- **слив воды** состоит из сифона (28), в который попадает вода из мисы плевательницы и эжектора.
В верхней части основы СУ есть отверстие для крепления пантографического плеча галогенового светильника (29) и жесткого плеча столика врача (30). Пантографическое плечо столика – только по доп. заказу.
Верхную часть СУ закрывает керамическая плевательница (32).

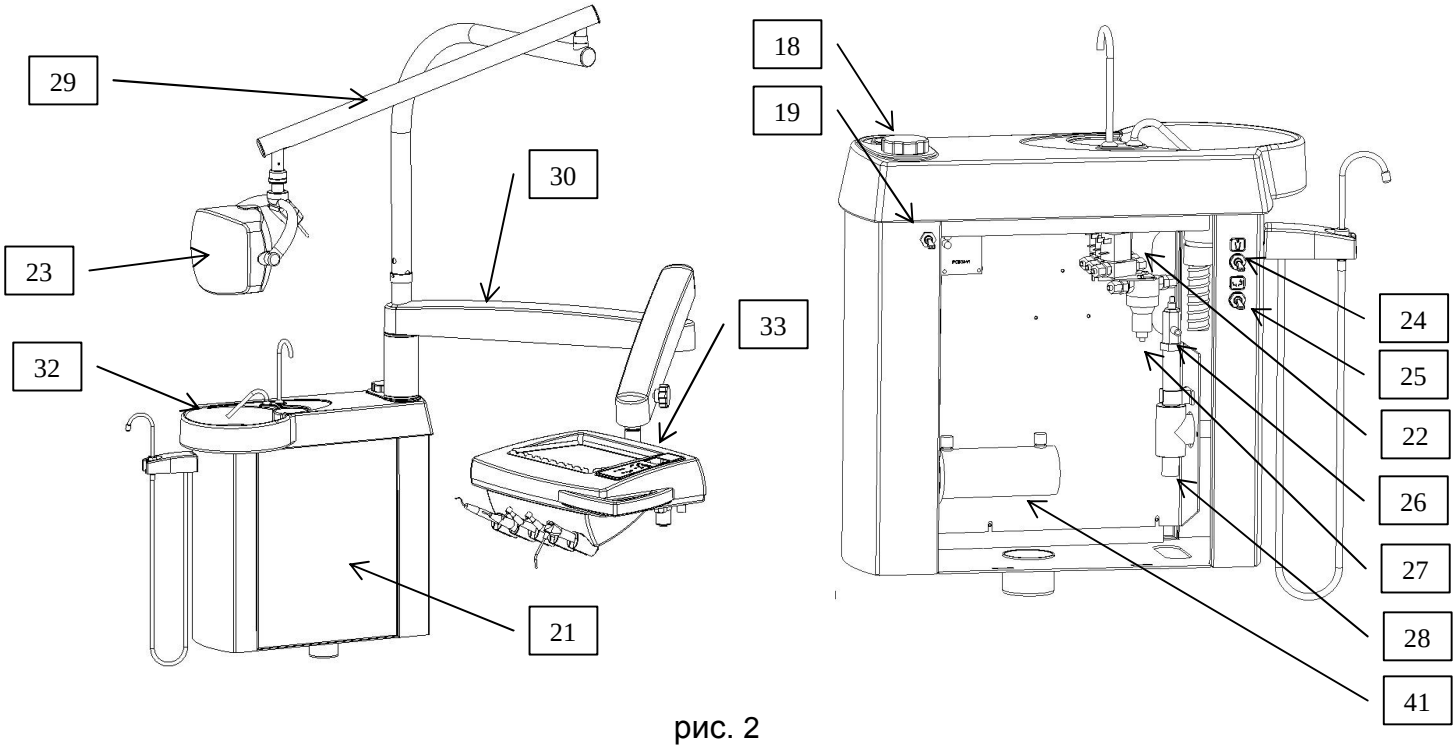

рис. 2

К плечу столика врача (30) крепится столик с инструментами (33).
На крышке столика находятся (рис. 4):

- выключатель водного охлаждения инструментов (50)
- переключатель реверса микромотора (51)
- регулятор скорости вращения микромотора (52)
- регулировка мощности AMDENTU (53) – только по доп.заказу
- выключатель негатоскопа (54) – только по доп.заказу

Под крышкой кресла (9) (рис. 1) находятся (рис. 3):
- **электрическая часть:** кабель главного выключателя (40) и ножного выключателя (42) вместе с трансформатором СУ (41).
- **пневматическая часть:** главный шланг от безмасленного компрессора и регулятор давления воздуха с фильтром (44)
- **гидравлическая часть:** регулятор давления воды с фильтром (45)

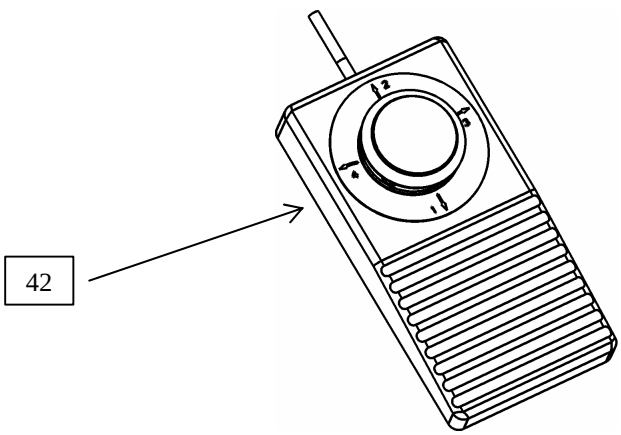

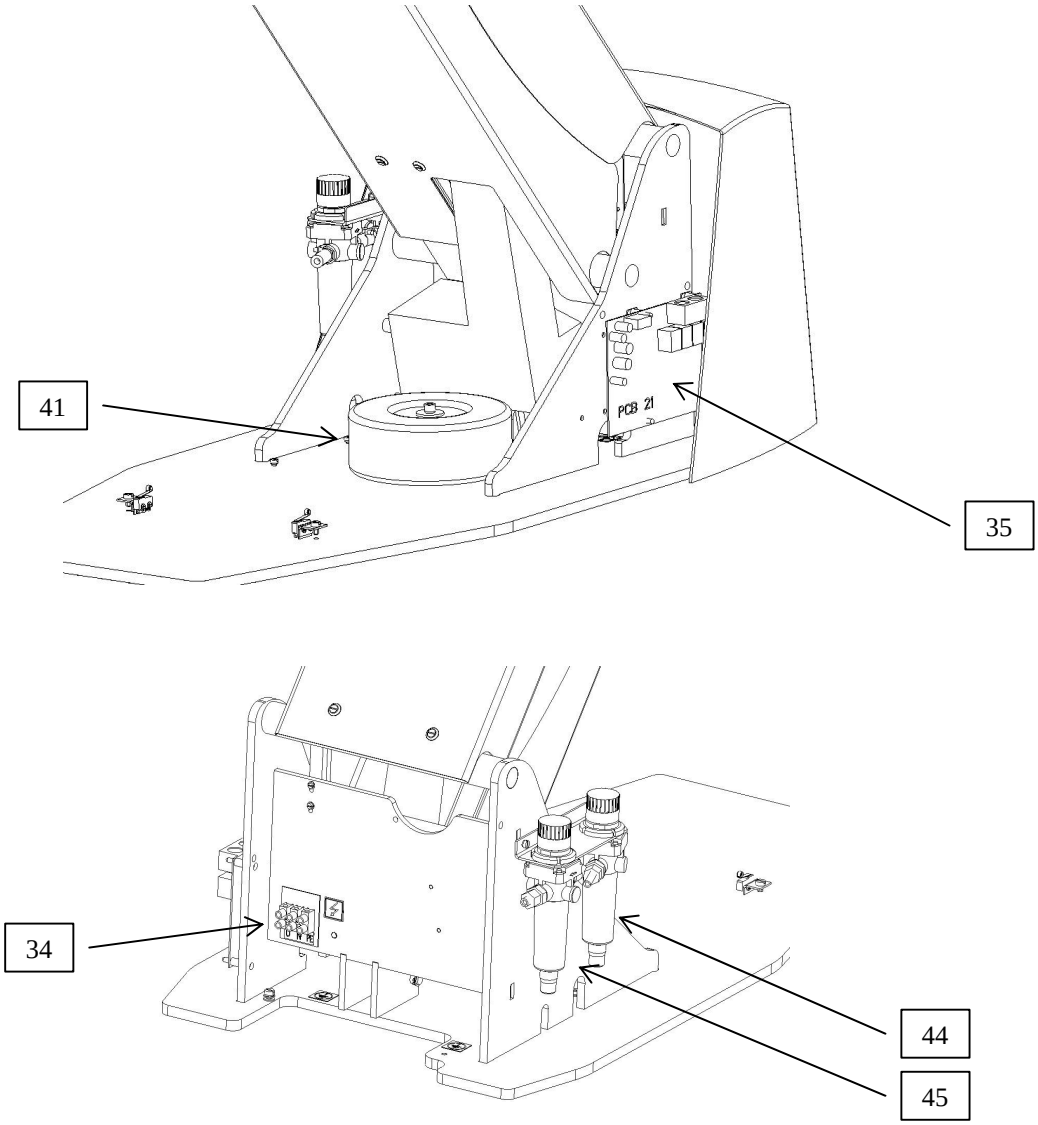

рис. 3

4. Обслуживание изделия

ПРЕДУПРЕЖДЕНИЕ:

Изделие может обслуживать лишь лицо, удостоверительно ознакомленное с настоящей инструкцией по обслуживанию и методикой аппликации этого изделия. Обслуживающий работник ни в кокем случае не может вмешиваться во внутренние части изделия. **Открытием главного вентиля подачи воды и включением главного выключателя СК готов к использованию. В обратнойпоследовательности угрожает опасность унищтожение нагревательного элемента водонагревателя в комплекте.**

4.1. Функции управляемые со столика

- включение и выключение охлаждения инструментов (11). Выключением охлаждения останавливается подача охлаждающей воды в микромотор и турбинку;

- реверсировка оборотов микромотора (5). Право- или левосторонние обороты;
- повышение или снижение оборотов микромотора (6-7);
- дроссельный клапан охлаждения микромотора, турбинки и устранитель зубного камня (УЗК), вода находятся в нижней части днища столика;
- регулировка мощности ультразвукового скалера находятся в нижней части днища столика – только по доп.заказу
- выключатель или кнопка негатоскопа (4).
- кнопка наполнителя стакана(10);
- выключатель ополаскивания плевательницы(9)
- выключатель света(8)

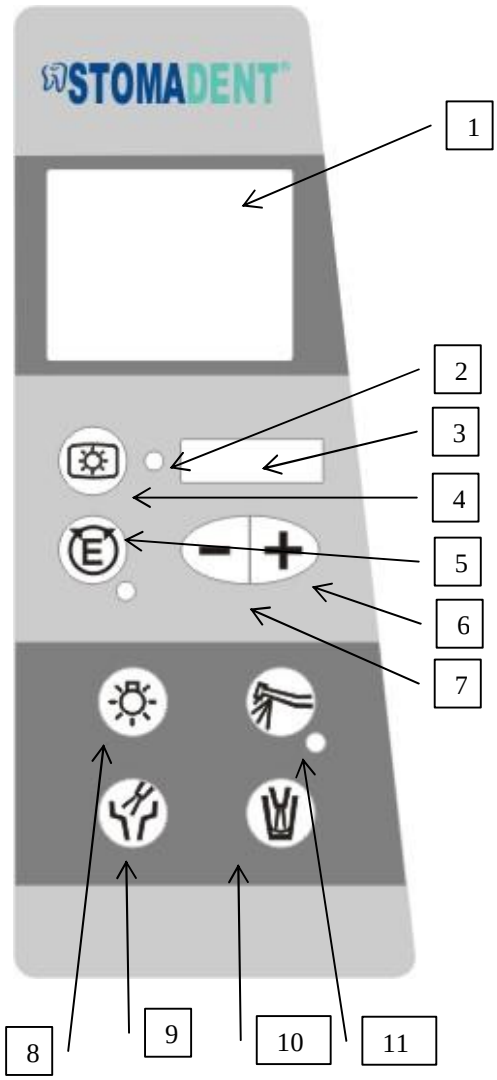

4.2. Остальные функции управляемые на ЗК

- в задней части головки лампы размещается выключатель света;
- сила ополаскивания плевательницы и расхода вода наполнителя стакана настраивается дроссельными элементами внутри комплекта непосредственно на соответствующих шлангах.

4.3. Обслуживание турбинной насадки (ТН)

Вынимают турбинку из держателя и наступают ногой на педальный выключатель, чем турбинка запускается вместе с охлаждением. Регулировку расхода жидкости и воздуха производят поворачиванием валика дроссельных клапанов на днище столика. Поворачиванием против направления часовых стрелок проход закрывают. Включение и выключение водяного охлаждения производят при помощи кнопки на крышке столика. Текущий ремонт ТН осуществляется в соответствии с Инструкцией по обслуживанию, припакованной в коробке ТН.

4.4. Обслуживание микромоторной насадки

Вынимают микромотор из держателя, чем он готов к работе. Работой микромотора управлют при помощи педального выключателя. Требуемое число оборотов

настраивают потенциометром на крышке столика. Обороты непрерывно изменяемы от 60 до 40 000 мин$^{-1}$ в течение работы микромотора. Нажатием на педальный выключатель микромотор запускается вместе с охлаждением. Способ регулировки охлаждения аналогичен как у турбинки.
Реверсировку оборотов микромотора рекомендуется осуществлять при остановленном микромоторе; в противном случае сокращается срок службы последнего.

4.5. Обслуживание устранителя зубного камня УЗК (принадлежность на выбор)

Вынимают УЗК из держателя; нажатием на педальный выключатель запускается УЗК вместе с охлаждением. Способ регулировки охлаждения аналогичен как у турбинки.

4.6. Обслуживание галогенной лампы

У лампы выключатель в задней части головки. Оттягиванием рукоятки настраивают лампу в требуемое положение.

4.7. Обслуживание слюнеудалителя

На конец шланга слюнеудалителя надет сифон. Поднятием шланга слюнеудалителя с держателя включается электромагнитный клапан всасывания. После вставления слюнеудалителя в держатель всасывание прерывается.

4.8. настройка время наполнителя стакана и ополаскивания плевательницы

- выключить главный выключатель СК
- нажать кнопку наполнение стакана
- включить главный выключатель СК
- через 4 сец. Начинает течет вода
- апускать кнопку наполнение стакана

4.9. Обслуживание кресла

Вызов программы кресла

Запуск программы выполняется коротким нажатием шарового сегмента ножного пульта управления в одно из четырех направлений, чем вызовется одна из четырех программ. Кресло движется пока не достигнет запрограммированное положение.

Программы № 1, 2, и 4 управляют движение кресла и спинки, программа № 3 управляет лишь движение спинки и предназначена для введения кресла в ополаскивающее положение. При повторном вызове программы № 3 спинка из ополаскивающего положения вернется в предыдущее положение.

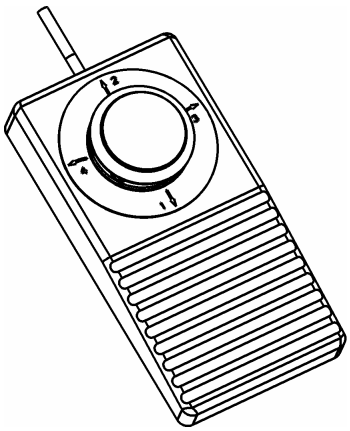

рис. 5

Программирование рабочих положений

Кресло введите ручным обслуживанием в требуемое рабочее положение. Нажмите программную кнопку – см. рис. 6, и в течении ее нажатия нажмите шаровой сегмент ножного пульта управления в одно из четырех направлений, чем определите номер программы. Прозвучит аккустический сигнал, ссобщающий, что произошло правильное запрограммирование. Этим способом программируются все 4 программных положений, причем рекомендуется:

- Программу № 1 использовать как нулевое (посадочное) положение
- Программу № 2 использовать как первое рабочее положение
- Программу № 3 использовать как ополаскивающее положение
- Программу № 4 использовать как второе рабочее положение или Тренделенбурга

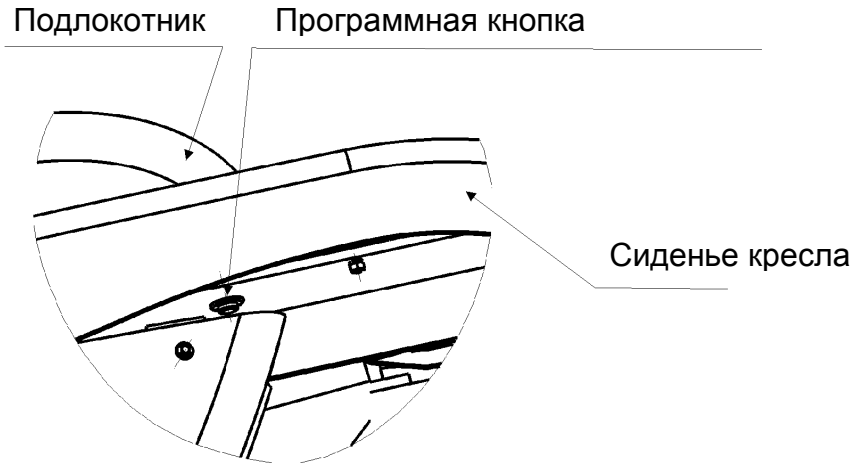

Рис. 6

4.10. Обслуживание опоры под голову

Высотная настройка опоры под голову можно произвести отвинчением тормозного винта и тягой или нажатием подвигать опору под голову в направлении параллельном со спинкой. Настроенное положение закрепить тормозным винтом. Опору под голову можно после освобождения рычага зажимного механизма настроить в подходящее положение (наклонить вэперед или назад) и нажатием рычага положение закрепить. Рекомендуется высотно переставлять и откидывать опору под голову не загруженной.

4.11. Предохранительный выключатель

Крышка основания (1) см.рис. 7 имеет функцию предохранительного выключателя. Если при движении верха по направлению вниз будет препятствие (напр.нога обслуживания) на передней крышке основания, движение кресла по направлению вниз остановится и кресло поднимется вверх прибл.на 5 мм. После удаления препятствия кресло способно следующей деятельности.

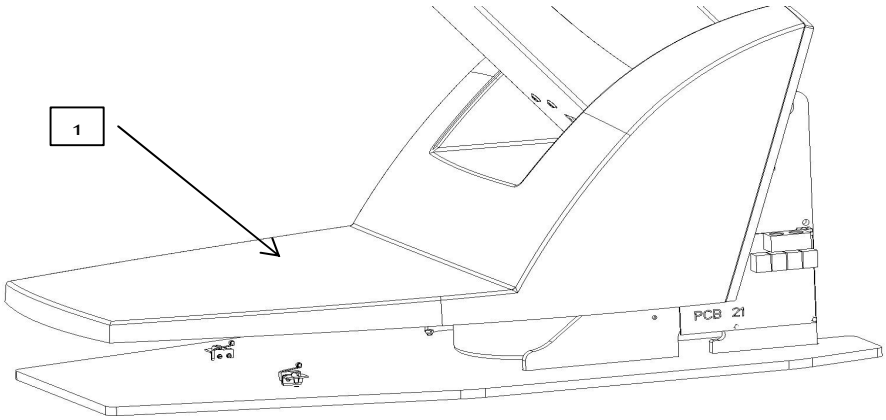

рис.7

По окончании работ на СК необходимо выключением выключателя выключить СК от электрической сети и остановить главную подачу воды для этого предназначенным вентилем. В случае, если компрессор невключен в электрораспределение СК, необходимо выключить и компрессор!

5. Содержание изделия

5.1. Уход обслуживающим персоналом

Уход обслуживающим персоналом включает следующие работы:

- регулярно поддерживается в чистоте корзинка в стоке плевательной миски
- по окончании работы на СК промоется шланг слюнеудалителя всасыванием дезинфекционных средств (напр. SEKUSEPT, DEZIDENT, CHLORAMIN) и промыванием чистой водой.
- Некоторые медикаменты или химикалии, используемые в стоматологической практике, напр. TRIKRESOL, раствор Хлумского и другие агрессивные средства могут длительным влиянием повредить лакированные поверхности или пластмассовые части. Поэтому важна регулярная чистка СК полотенцем, намоченным раствором негорючего чистящего средства с последующим вытиранием досуха. При этом в агрегат не должна попасть вода.
- Головку светульника лучше чистить мягкой фланелевой тряпочкой и чистящим раствором при выключенном свете
- Содержание турбины и насадок описано в приложенной инструкции, которая поставляется вместе с турбиной и микродвигательными насадками. В инструкции также приведена замена сверла и цанги.
- 1 раз в месяц отмонтировать сборный масляный резервуар, расположенный в нижней части столика и очистить его.

<u>дополнение автономной воды</u>

Если установка оснащена автономной водой замена бутылки осуществляется следующим образом:

1. Выключить ручку мех.клапана(19) , который приводит воздух в бутылку автономной воды АВ(18). Подождать пока не снизится давление в бутылке.
2. Круговым движением выкрутить затвор АВ (18).
3. Бутылку с помощьу воронка заполнить чистой найлучше дистилированной водой.
4. Нежно прикрутить затвор(18). Не сильно. – если затвор АВ. сильно прикручена возникает опасность повреждения уплотнения под затвором АВ.

В случи повреждения уплотнения необходимо его заменить. Запасные уплотнения находятся в упаковке установки.

Автономная вода используется для охлаждения инструментов. Не допускает возникновения налета воденного камня в инструментах. АВ. необходимо использовать там кде вода ис общественного источника твердой или чрезвучайно загрязненой.

Уход за отсасывающей системой

После завершения работы очистить ситко в задней части установки и целую отсосывающую систему прополаскнуть дезинфицирующей жидкостю. Смотри роздел **Очистка**
Если установка оснащена сепаратором амалгамы Метасис руководствуйтесь руководством поставляемым с оборудованием.

5.2. Профессиональная периодическая служба (сервисная служба)

В 6-месячных интервалах следует проиводить следующие работы:
- проверить и устранить загрязнения из воздушного и водяного фильтров. Фильтрационные вкладыши очистить или заменить;
- проверить и по мере необходимости настроить рабочие давления воды и воздуха;
- очистить сифон (амальгама и другие загрязнения);
- проверить неповрежденность электропроводки, соединений и распределительных шлангов воды и воздуха, устранить возможные загрязнения внутри открытых узлов (стойка, столик);
- проверить исправность работы отдельных элементов регулировки и управления;
- проверить механизм подъема и спинки;
- проверить зазор подъемного механизма сидения.
- отрегулировать функцию пантографических плеч – настроить пружины пантографических плеч для плавного, но несамопроизвольного перемещения столика врача и галогенного светильника

Контроль общего технического состояния кресла осуществляет сервисный работник один раз в три года.

6. Очистка, дезинфекция и стерилизация изделия

6.1. Очистка

Очистка изделия производится влажным полотенцем, негорючим чистящим средством, причом следим за тем, чтобы вода не попала в изделие. Все части изделия тщательно вытереть и отполировать сухим фланелевым полотенцем.

6.2. Дезинфекция сточного сифона

Принципы дезинфекции





! ! ! Поэтому перед очисткой прибора необходимо обязательно выключить главный электрический предохранитель комплекта!!!
При очистке должны быть электрические коннекторы, печатные схемы и главный выключатель защищены от попадания воды или чистящих средств.

- **Использовать во время работы защитную маску и резиновые перчатки**
- **Неиспользовать абразивные чистящие средства**
- Поскольку не возможно знать всю шкалу чистящих средств и проверить их на терпимость с поликарбонатом. Испытанными дезинфекционными средствами являются напр. SEKUSEPT, DEZIDENT, CHLORAMIN (**формалин и органические растворители запрещены**).
- При использовании дезинфекционных средств руководствуйтесь **„Инструкцией по их использованию“.**

Последовательность дезинфекции комплекта

- Шланги погрузить в дезинфекционное средство, а потом их промыть
- Отмонтированный сифон, улавливающее сито и сепарационный сосуд погрузить в дезинфекционное средство, вычистить щеткой, а потом их прополоскать дезинфекционным средством и чистой водой
- Пластмассовые крышки стоматологического комплекта, керамическую миску, держатели и прочие принадлежности можно вытереть мягкой, слегка намоченной в чистящем растворе тряпкой, который не реагирует с пластмассой и ее поверхностной обработкой (напр. SEKUSEPT, 2% Chloramin B, 2% алкализированный глютаральдегид и т.п.).

7. Стерилизация

Стерилизация сопла для пульверизатора

Рекомендуется стерилизация в автоклаве следующим образом –
Сопло для пульверизатора кладут в стерилизационную упаковку и плотно закрывают. Обрабатывают в автоклаве в течение 20 минут при температуре 120°C и избыточном давлении 100 кПа, или 10 минут при температуре 134°C и избыточном давлении 200 кПа.

Стерилизация остальных частей

Остальные принадлежности
- наконечники для удалителя зубного камны
- турбина
- насадки

стерилизуют в соответствии с приложенной инструкцией по обслуживанию данной принадлежности, рекомендуемой заводом-изготовителем.

8. Установка стоматологического комплекта

Установку стоматологического комплекта, т.е. подключение рабочих энергоносителей (вода, воздух, вакуум, сток) и электрической сети должно выполнить обученное для этого лицо согласно действующим предписаниям и стандартам (утвержденных проектом).

Главный выключатель электричества (автомат), при монтаже стоматолгической установки должен быть выключен !!!

При установке рекомендуется руководствоваться пневматическо-гидравлической схемой СК, электрическими схемами подключения. См. приложения.

8.1. Распаковка СК STOMADENT IMPULS

СК должен быть установлен в сухих помещениях с макс.относительной влажностью 80% при рабочей температуре от +15°C до +40°C.
СК-ом не следует пользоваться во взрывоопасных помещениях. Распаковку из траспортной упаковки и монтаж СК могут производить лишь лица уполномоченные производителем к такой деятельности. При переносе запрещено держать комплект за хрупкую фарфоровую миску и держатель сестры!

После открытия транспортной упаковки согласно упаковочному листу проверьте укомплектованность и состояние упакованных частей. СК транспортируется в

транспортной упаковке в частично разобранном состоянии – рис.8. Размеры транспортной упаковки 1500x775x1060мм.
В передней и задней частях кресла находятся фиксирующие винты, при помощи которых прикреплен СК к транспортному ящику. Отвинчивают эти винты. Распакуются все части (кресло, комплект с траверсой и столиком, лампа и сидение). СК вынимают из упаковки и ставят на ме

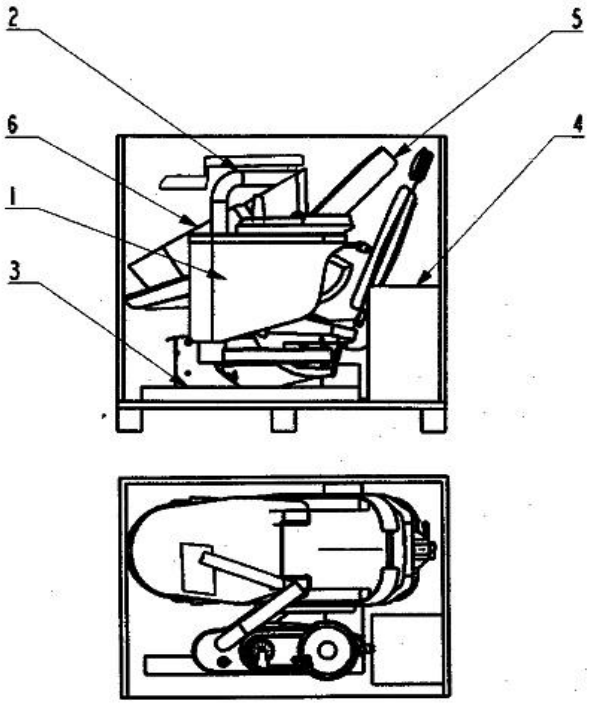

1 – СК Хирадент
2 – Траверса столика
3 – Траверса лампы
4 – Принадлежности
5 – Сидение
6 – Нижняя крышка

рис. 8

8.2. Размещение СК

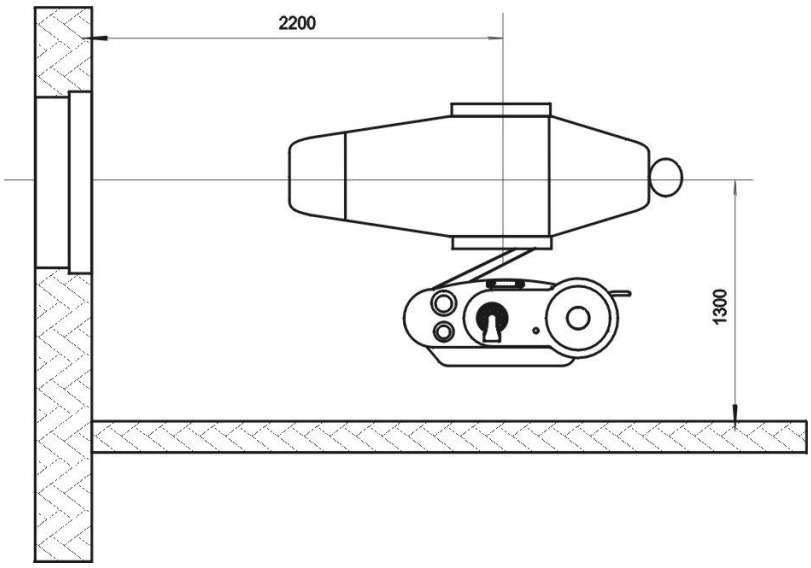

рис.9

Размещение СК зависит от помещения стоматологического кабинета и от комплексности оснащения его мебелью. Пример расположения комплекта в кабинете показан на рис. 9. Размеченные размеры показывают минимальное рекомендуемое расстояние комплекта от стен кабинета.

8.3. Установка СК STOMADENT IMPULS

Анкеровка кресла

Так как кресло несет зубоврачебный комплект, необходимо основание кресла прикрепить к полу при помощи 4 скоб и шурупов, поставляемых с СК. Установочные размеры для анкеровки кресла изображены на рис. 10.

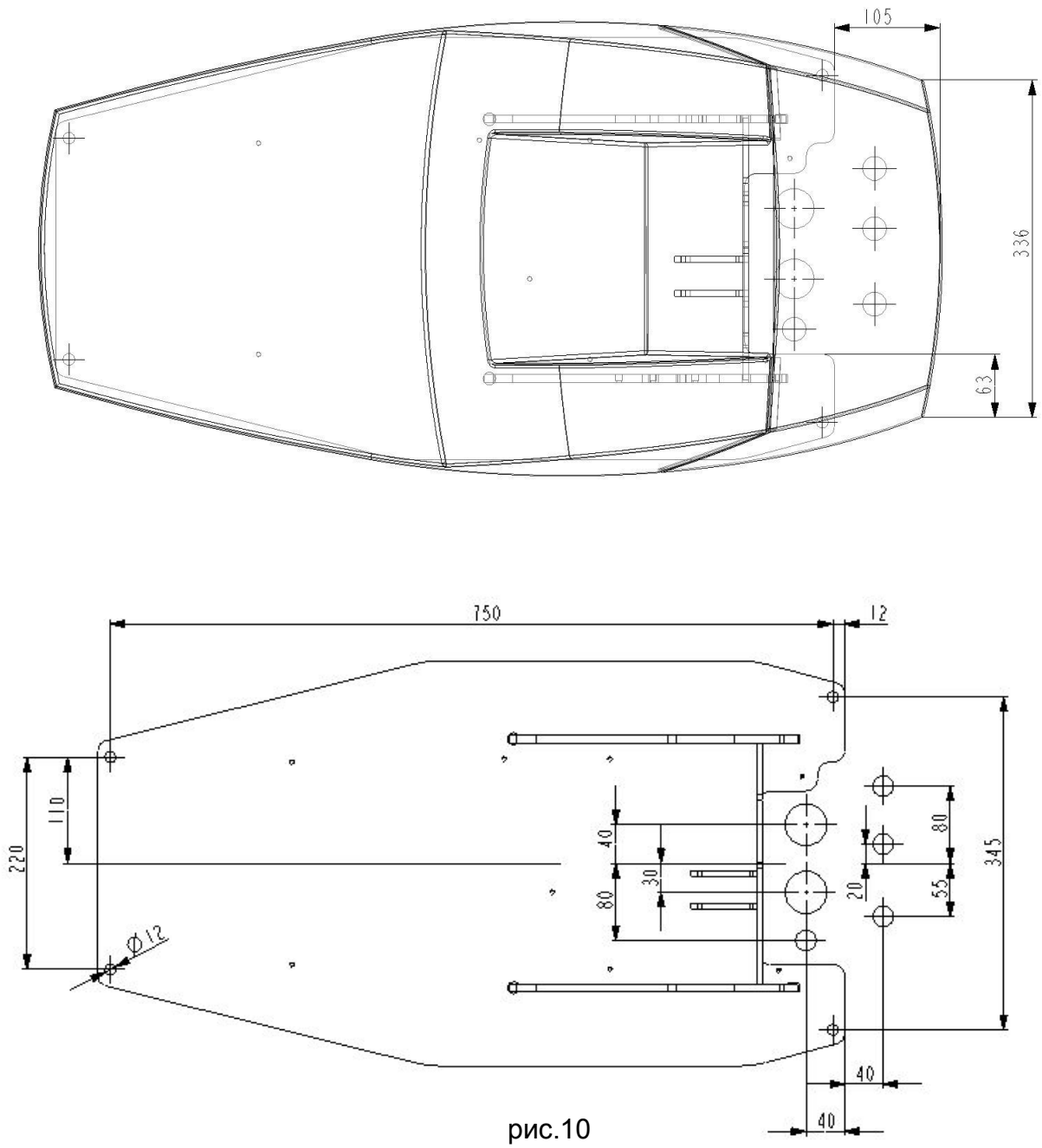

рис.10

В полу просверлить 4 отверстия диаметром ø12, вставить в них скобы и шурупами прикрепить основание кресла к полу. На консоли кресла находится винт М5, которым при помощи провода соединим кресло со всеми металлическими частями вокруг, которые можно при прикосновении закоротить с целью создания дополнительной защиты прямым соединением в соответствии с СТН 34 1010, ст.91 и 92.

8.4. Присоединительные проводки

Все необходимые проводки для подключения зубоврачебного комплекта выходят над полом помещения в месте, где будет находиться комплект. Общую обстановку показывает вид на плиту основания рис№.10 и рис№.11.
Необходимые проводки:

1. подача воды (1/2“)
2. сточный трубопровод (размер в свету ø40)
3. подача эл.сети 230В 50 Гц
4. отсасывание (вакуумное) – ø40
5. подсоединяющая область для сжатого воздуха (1/2“)
6. кабел для управления аспиратора
7. земля GNYE 1x4 mm^2

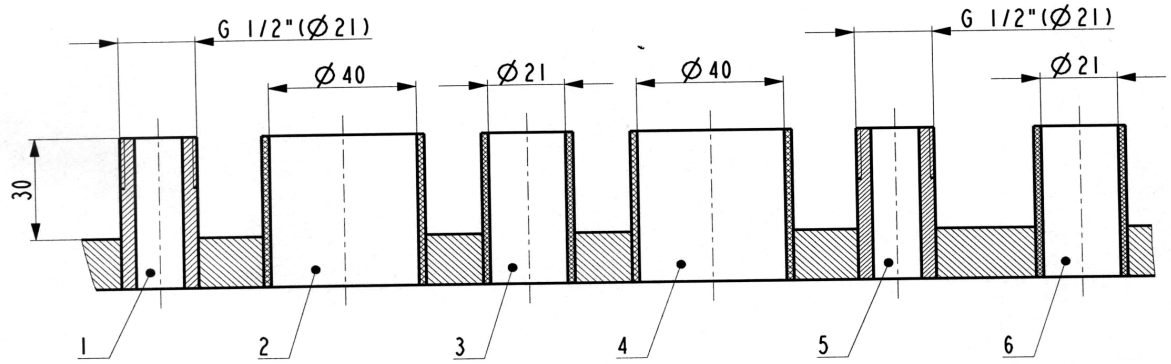

рис.11

Подача воды – 1

Для подачи холодной напорной воды рекомендуется оцинкованная металлическая трубка ø1/2“, один конец которой выходит над пол мин. 30мм и закончен резьбой G1/2“. К подаче воды необходимо присоединить для этой цели поставляемый шаровой вентиль, который должен быть легко доступным, чтобы после покинутия рабочего места персонал или в случае аварии водопроводной сети СК можно было остановить подачу воды в комплект и тем самым предотвратить неконтролируемую утечку воды в случае аварии.

Перед установкой СК рекомендуется проверить характеристику воды, особенно жесткость (образование водного камня).

Поскольку речь идет о сложной и географически специфической проблеме, при жесткости больше чем 8 градусов немецких, завод-изготовитель комплектов рекомендует, чтобы пользователь обратился к фирме-специалисту, занимающейся обработкой воды и установил рекомендуемою ею установку для смягчения воды перед подачей воды в комплект.

Сточный трубопровод – 2

Для стока рекомендуется ПВХ трубка ø40 мм, которая окончена коленом ПВХ диаметром в свету ø40.

Проводка электрического тока – 3

От электрической распределительной панели в стене проведены в бронированной трубке диаметром в свету ø21 электрические провода 3x1.5мм^2 Cu с соответствующей изоляцией. Бронированная трубка, проведенная в стене и полу должна выступать 30мм над полом.

Вывод отсасывания – 4 (только по доп. заказу)

От места, где должна быть установлена коробка с отсасывающей колбой проведем пластмассовый шланг ø 40 к месту присоединения к установке. Шланг должно склеить

воду непропустно с наклоном од установки к аспиратору с углом 2°.В самом нижнем пункте шланга нужно поместить клапан для выпуска
сконденизированой воды.Шланг ø 40 выступает над полом 30 см.

Вывод сжатого воздуха – 5

Если стоматологическая установка поставляется вместе с компрессором, который будет стоять в шкафчике рядом со СУ, в месте нахождения компрессора должно быть выведено:

1. ПВС шланг высокого давления (рабочее давление 3 MPa). Шланг ø 10 mm должен выходить над уровнем пола на 600 mm. Или
2. Медный шланг заканчивающийся резьбовым соединением 1/2". Шланг выходит на 50 mm над уровнем пола.

Кабел для управления аспиратора – 6 (только с отсасываним 5)

От места, где должна быть установлена коробка с отсасывающей колбой проведем экранированый шланг ø 21 к месту присоединения к установке. Шланг ø 40 выступает над полом 30 см.До экранированого шланга затянуть электрические проводники CYA 2x0,5 (H03V-K-2x0,5).

Земля – 7

От электрической распределительной платы в стене проведена земля GNYE 1x4mm2, полом ку креслу и торчит над полом минимально 600 мм

8.5. Установка галогенной лампы

- Провода свитильника насунуть на приготовленное кабельное сцепление, выходящее с проема чехла в корпусе установки
- Засунуть вал свитильника в чехол. При насадке свитильника не повредить провода

8.6. Установка компонентов плевательницы

- Из коробки с ЗД извлечь ситко плевательницы, грибовидную крышку и положить их на соответствующие места в плевательнице
- Трубку смыва и наполнения стакана насунуть в отверстия в плевательнице

8.7. Монтаж компонентов кресла

- поднять кресло в максимальное положение
- из ящика вынуть сидение и привинтить его при помощи шурупов к верхнему шкафу кресла
- протянуть кабель главного выключателя через отверстие в кожухе и подсоединить его к трансформатору
- крышку прикрепить при помощи винта к креслу

8.8. Подсоеденеие подогрева воды

Кассается установок оснащенных подогревом воды.
После подключения воды к установке и вода в эксплуатацию необходимо наполнить подогрев воды водой а то нажатием кнопки **Наполнение стакана**. Если вода плавно течет можно подключить водонагреватель - насунуть провода на приготовленное кабельное сцепление.

9. Запуск изделия

Запуск изделия может произвестись лишь после правильной сборки и монтажа – см. пункт 10- Установка стоматологического комплекта.

9.1. Настройка напора воздуха и воды

Напор воды и воздуха предварительно настроен на заводе-изготовителе и не рекомендуется изменять эту настройку. После установки инструментов можно настроить расход охлаждающего воздуха и воды дроссельными клапанами внизу стола, а для пульверизатора внутри столика дроссельными элементами.

10. Транспортировка

Прибор необходимо транспортировать закрытыми транспортными средствами без больших сотрясений при допустимой температуре от -20°C до +70°C, относительной влажности до 80%, причем не должен подвергаться воздействию агрессивных испарений.

11. Хранение

Прибор должен храниться в сухих помещениях с макс. относительной влажностью 80% при температуре от -5°C до +50°C, причем не должен подвергаться воздействию агрессивных испарений.

12. Ремонтные услуги

Гарантийный и после гарантийный ремонт выполняет соответствующий сервисный центр, который был проинструктирован производителем.
За рубежом – название и адрес организации, которая произведет ремонт прибора, потребуйте от поставщика прибора.

Эксплуатационный журнал:
Записывать данные о ремонте и регулярном контроле изделия.



Неисправности прибора, причиненные халатным обслуживанием, умышленным повреждением или несоблюдением указаний приведенных в инструкции по обслуживанию не будут признаны как предмет гарантийной рекламации.

13. Ликвидация прибора

Не работающий прибор необходимо отключить от электрической сети, чтобы случайно не был введен в эксплуатацию.

Прибор по окончании срока службы производитель рекомендует ликвидировать в виде сепарированных коммунальных отходов. По окончании срока службы компоненты прибора не заражены и не угрожают окружающей среде.

14. Технические данные

- Номинальное напряжение 230 В ± 10 %, 50 Гц
- Питающее напряжение галогенной лампы ~12В
- Управляющее напряжение 24 В
- Номинальная мощность при 50 Гц 250 ВА
- Кресло соответствует норме: ISO 6875 (Стомат.кресло для пациента)
- Масса зубоврачебного комплекта 145 ± 5% кг
- Кресло сконструировано для нагруски массой 185 кг (140 кг пациент + 50 кг навесная установка)
- Минимальное положение сидения 420 ± 20 мм от пола, измеренное 150 мм от конца сидения
- Насадочное положение: 480 ± 20 мм
- Максимальное положение сидения: 850 ± 20 мм
- Основное положение спинки: 18º ± 2º от вертикальной плоскости
- Основное положение сидения: 12º ± 2º от горизонтальной плоскости
- Откидывание спинки при связанном движении с сидением 93º ± 3º от вертикальной плоскости
- Опора под голову высотно настраивается на 160 мм
- Положение опоры под голову плавно регулируется. После освобождения зажимного механизма можно опру под голову откидывать вперед или назад вокруг двух цапф
- При работе кресла, верх которого нагружен весом 80 кг, не должен уровень аккустического давления превысить 45 дцБ (А)
- Предполагаемый средний период безаварийной эксплуатации 3000 циклов (1 цикл = все движения из одного крайнего положения в другое)
- Кресло сконструировано для периодической эксплуатации. Вид загруСКи S 3-30% (3 мин. ход –7 мин. покой)
- Питающий напор воды (0,25 – 0,5) МПа
- Питающий напор воздуха от экстерного компрессора (0,45 – 0,6) МПа
- Расход воздухau макс.45л/мин при давлении 0,45МПа
- Обороты турбинной насадки (в зависимости от типа) мин. 290 000 об/мин
- Обороты микродвигателя вхолостую (в зависимости от типа) макс. 40 000 об/м
- Мощность слюнеудалителя при давлении 0,25 МПа мин. 1,0 л/мин
- Мощность аспиратора при ваккуметрическом давлении 3,5 кПа мин. 500л/мин
- Сила света галогенной лампы 20 000 Lx
- Температура воды для охлаждения и разбрызгивателя 36° ± 5°C

Установка произведена как прибор типа B, класса I. по STN EN 60 601-1

15. Приложения

Приложение 1 Пневматическо-гидравлическая схема 20
Приложение 2 Пневматическо-гидравлическая схема столика 21
Приложение 3 Электрическая схема подключения – IMPULS 22

PNEUMATIC - HYDRAULIC DIAGRAM

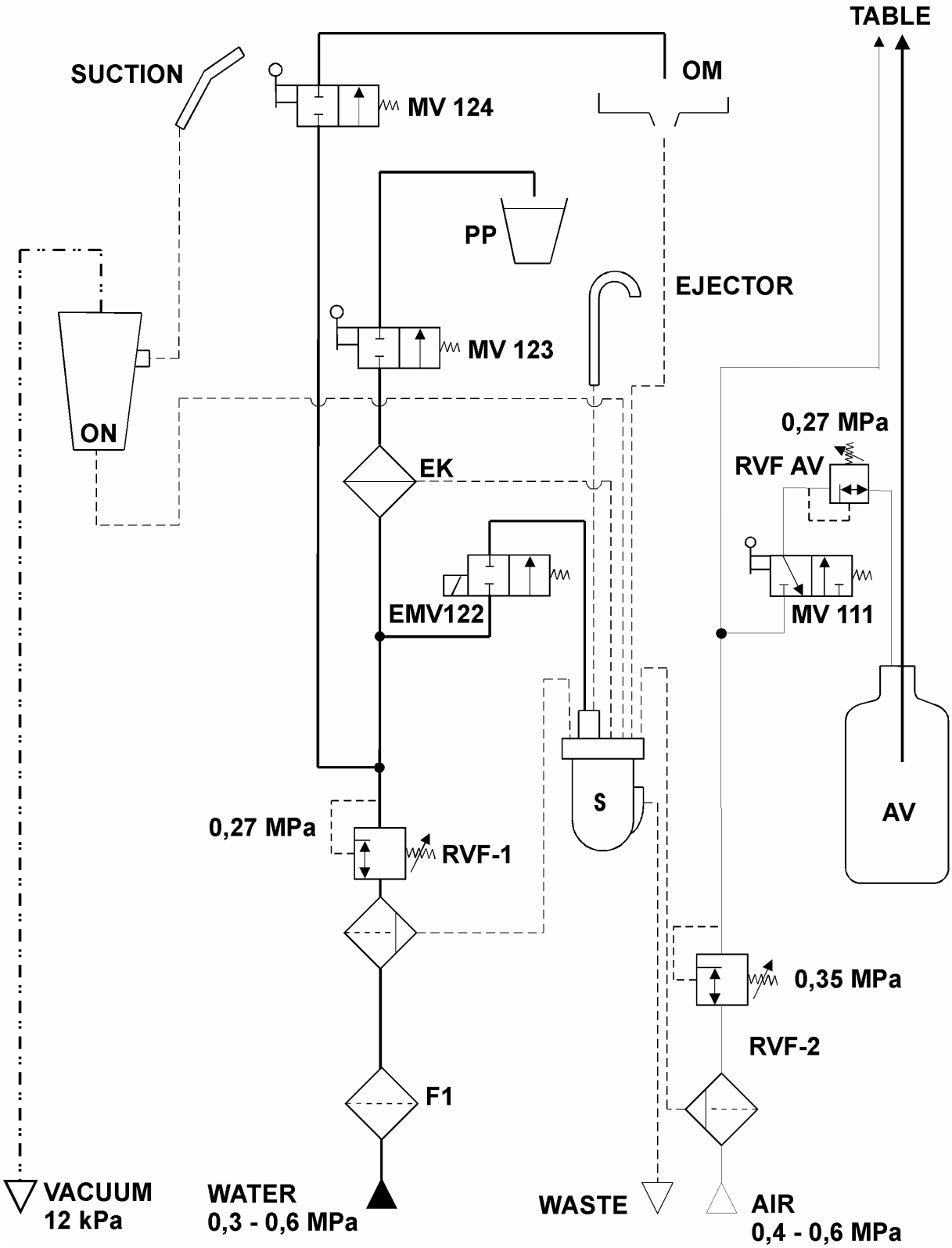

Приложение 1 Пневматическо-гидравлическая схема

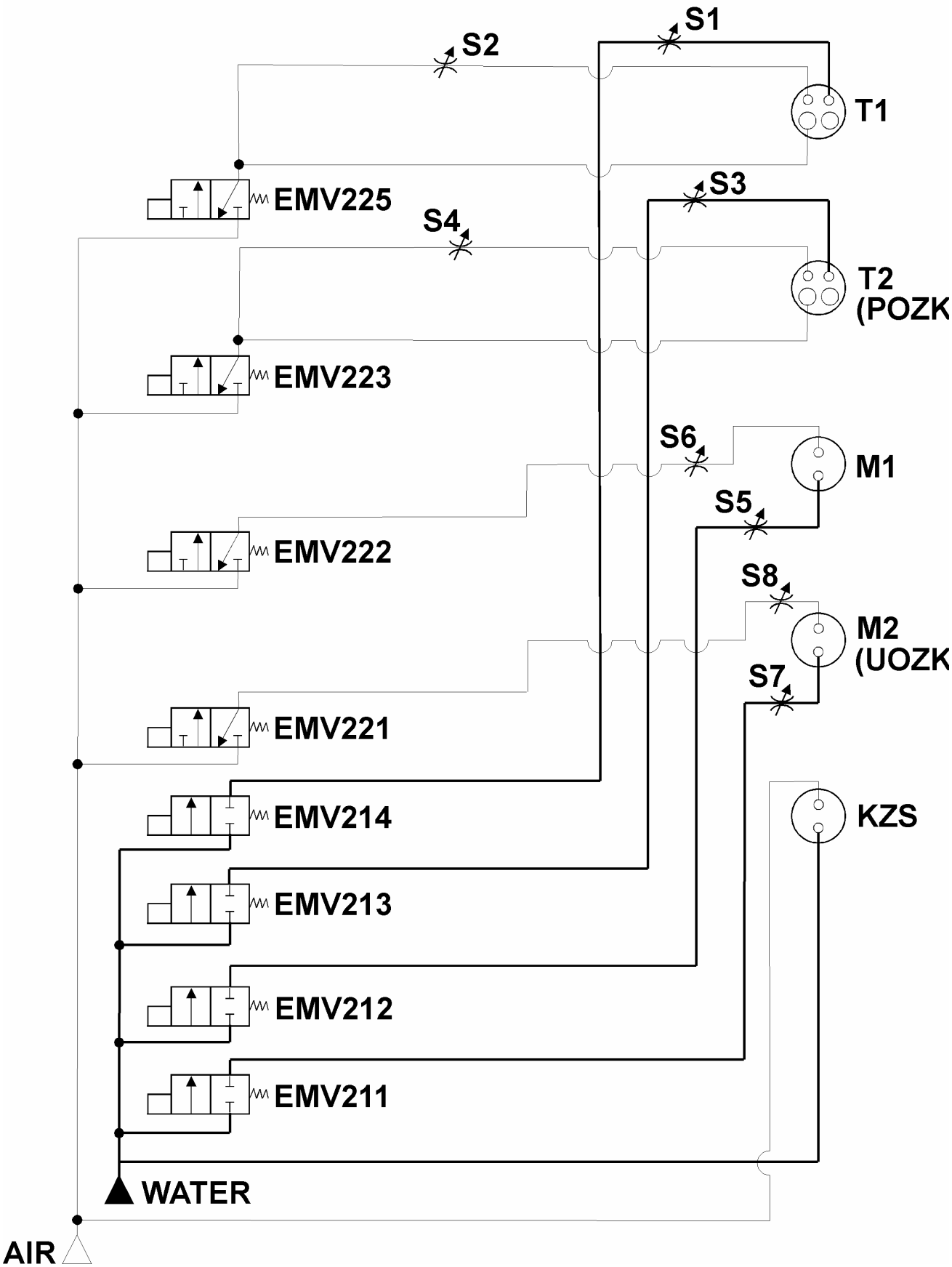

Приложение 2 Пневматическо-гидравлическая схема столика

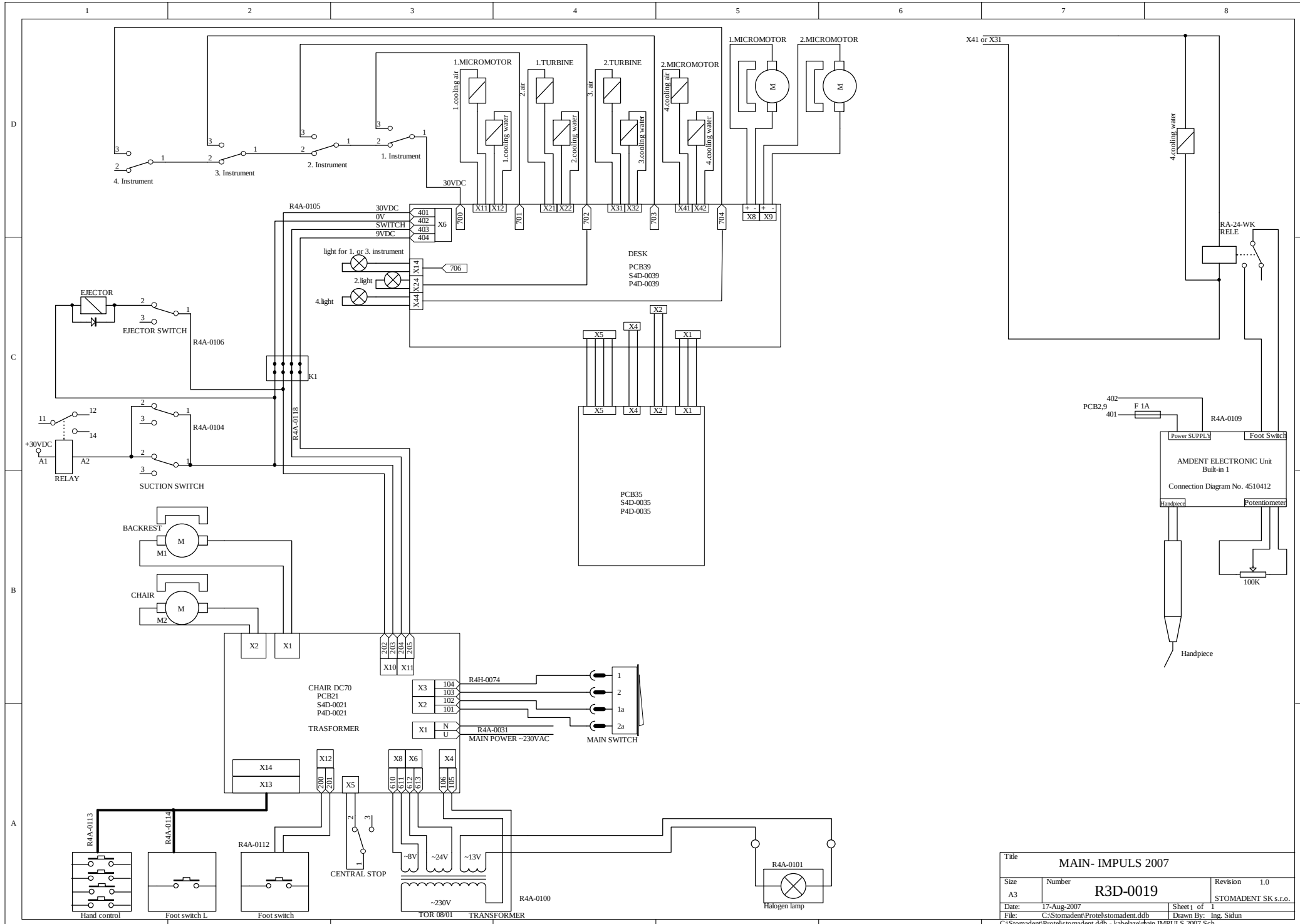

Title	MAIN- IMPULS 2007	
Size: A3	Number: R3D-0019	Revision: 1.0
		STOMADENT SK s.r.o.
Date: 17-Aug-2007		Sheet 1 of 1
File: C:\Stomadent\Protel\stomadent.ddb		Drawn By: Ing. Sidun

C:\Stomadent\Protel\stomadent.ddb - kabelaze\main IMPULS 2007.Sch